RETRÒ

Cod.7347
Mobile noce chiuso per lavabo 100
Walnut cabinet for washbasin 100

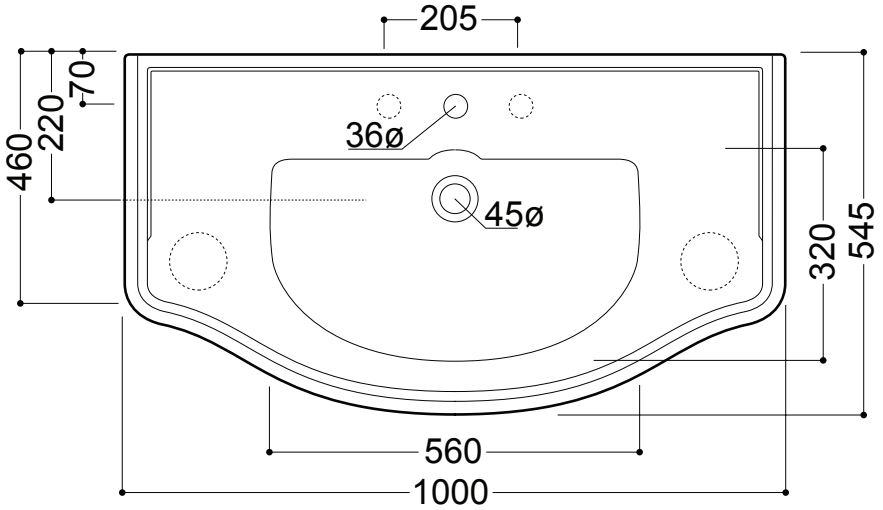

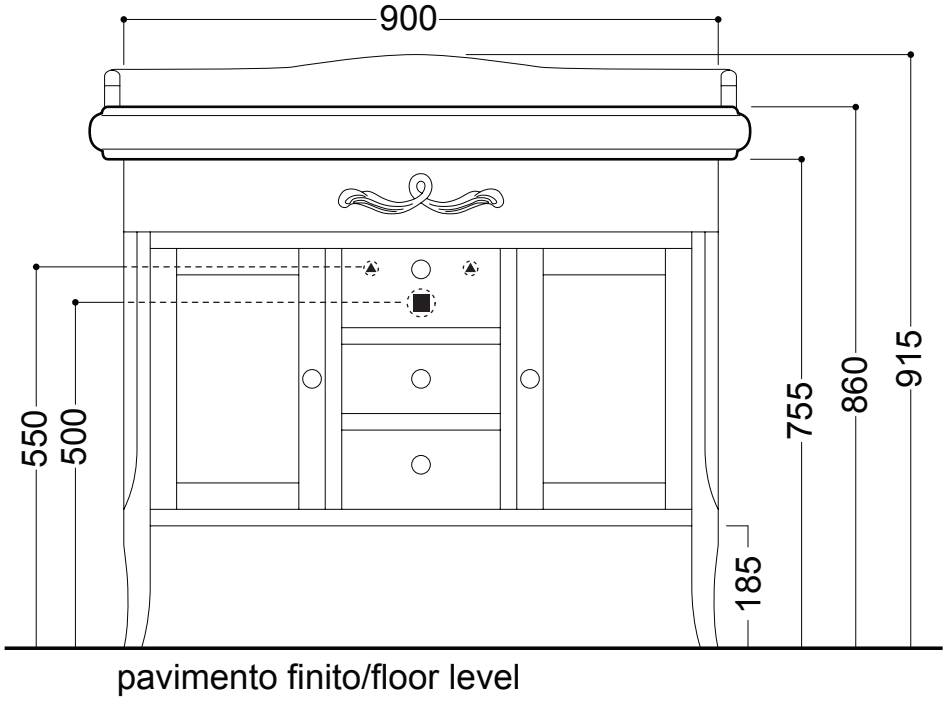

Kerasan Srl - Zona Industriale - loc. Prataroni - 01033 - Civita Castellana - (Viterbo) - Tel. +39 0761 542018 Fax +39 0761 540627 - www.kerasan.it - kerasan@kerasan.it